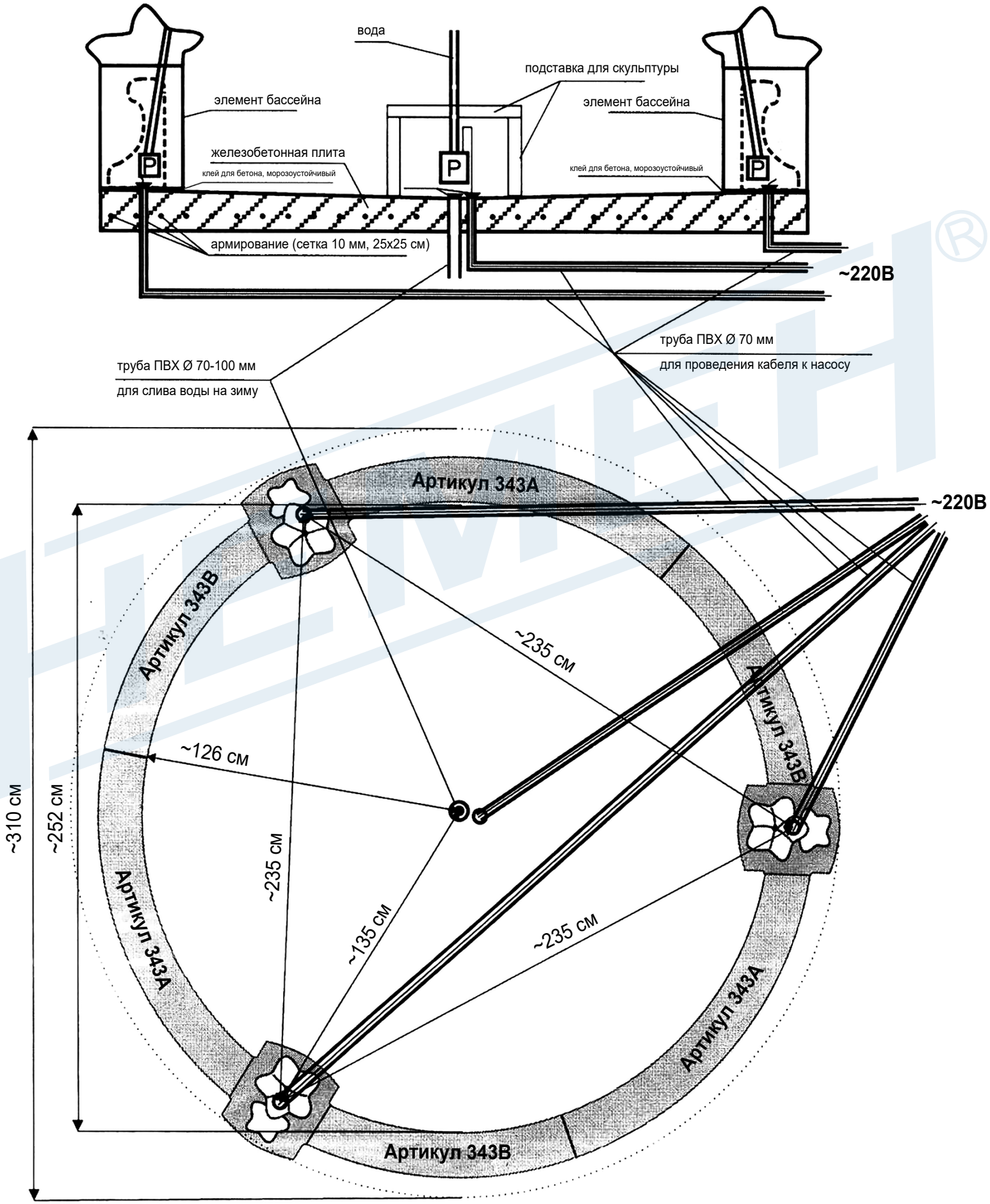Схема изготовления бетонной плиты под бассейн артикул 998